Roulement à rouleaux
NCF2952-V-ZEN - NCF2952-V-ZEN

https://www.123roulement.com/roulement-palier/roulement-rouleaux/rouleaux/ncf2952-v-zen

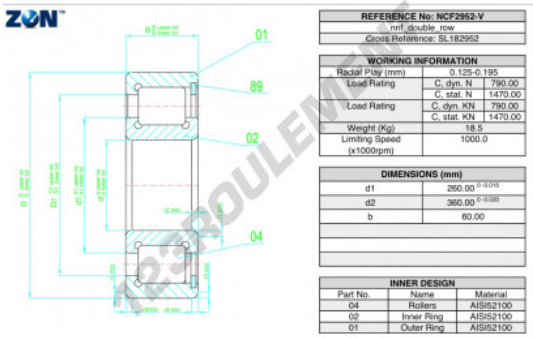

CARACTÉRISTIQUES PRODUIT

Marque	ZEN
N° Ean13	3616060509802
Diam. intérieur	260 mm
Diam. extérieur	360 mm
Epaisseur	60 mm
Vitesse limite	1000 rpm
Charge dynamique	790 kN
Charge statique	1470 kN
Conditionnement	1

contact@123roulement.com
03 59 36 04 90
CRT4 de Lesquin 60 Rue Du Haut De Sainghin 59273 Fretin FRANCE