Roulement à rotules sur rouleaux
24032-CC-W33-SKF - 24032-CC-W33-SKF

https://www.123roulement.com/roulement-palier/roulement-rouleaux/rotules/24032-cc-w33-skf

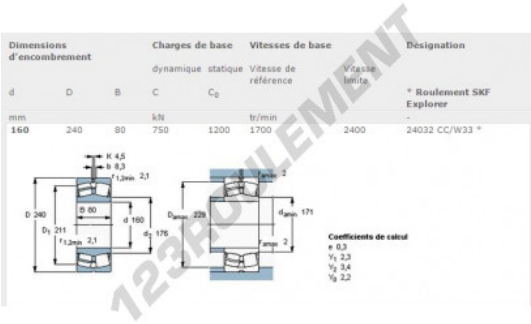

Dimensions d'encombrement			Charges de base		Vitesses de base		Désignation
			dynamique	statique	Vitesse de référence	Vitesse limite	
d	D	B	C	C_0			* Roulement SKF Explorer
mm			kN		tr/min		-
160	240	80	750	1200	1700	2400	24032 CC/W33 *

CARACTÉRISTIQUES PRODUIT

Marque	SKF
N° Ean13	7316576612916
Diam. intérieur	160 mm
Diam. intérieur	6.299" inch
Diam. extérieur	240 mm
Diam. extérieur	9.449" inch
Epaisseur	80 mm
Epaisseur	3.15" inch
Vitesse limite	1700 rpm
Poids	12400 g
Charge dynamique	750000 kN
Charge statique	1200000 kN
Conditionnement	1

contact@123roulement.com
03 59 36 04 90
CRT4 de Lesquin 60 Rue Du Haut De Sainghin 59273 Fretin FRANCE