Roulement conique
30228J2-SKF - 30228J2-SKF

https://www.123roulement.com/roulement-palier/roulement-rouleaux/conique/30228j2-skf

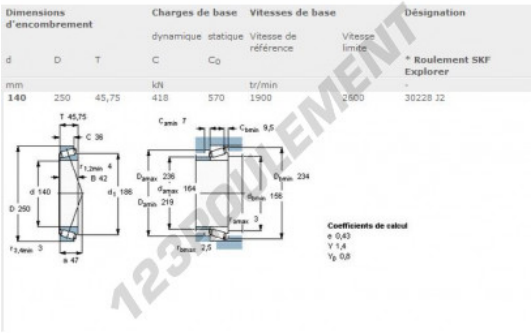

Dimensions d'encombrement			Charges de base		Vitesses de base		Désignation
			dynamique	statique	Vitesse de référence	Vitesse limite	
d	D	T	C	C_0			* Roulement SKF Explorer
mm			kN		tr/min		-
140	250	45,75	418	570	1900	2600	30228 J2

CARACTÉRISTIQUES PRODUIT

Marque	SKF
N° Ean13	3663952236681
Diam. intérieur	140 mm
Diam. extérieur	250 mm
Epaisseur	45.75 mm
Poids	8650 g
Conditionnement	1

contact@123roulement.com
03 59 36 04 90
CRT4 de Lesquin 60 Rue Du Haut De Sainghin 59273 Fretin FRANCE