Roulement à bille simple rangée
3302-A-2RS1TN9-MT33-SKF - 3302-A-2RS1TN9-MT33-SKF

https://www.123roulement.com/roulement-palier/roulement-bille/simple-rangee/3302-a-2rs1tn9-mt33-skf

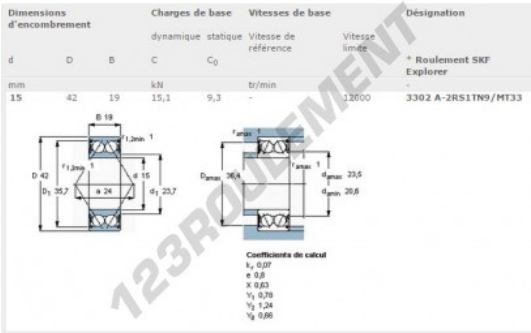

Dimensions d'encombrement			Charges de base		Vitesses de base		Désignation
			dynamique	statique	Vitesse de référence	Vitesse limite	
d	D	B	C	C_0			* Roulement SKF Explorer
mm			kN		tr/min		-
15	42	19	15,1	9,3	-	12000	3302 A-2RS1TN9/MT33

CARACTÉRISTIQUES PRODUIT

Marque	SKF
N° Ean13	7316570033786
Diam. intérieur	15 mm
Etanchéité	-
Cage	-
Angle de contact	30 °
Diam. extérieur	42 mm
Epaisseur	19 mm
Vitesse limite	12000 rpm
Poids	132 g
Charge dynamique	15.1 kN
Charge statique	9.3 kN
Conditionnement	-

contact@123roulement.com
03 59 36 04 90
CRT4 de Lesquin 60 Rue Du Haut De Sainghin 59273 Fretin FRANCE